

Front View

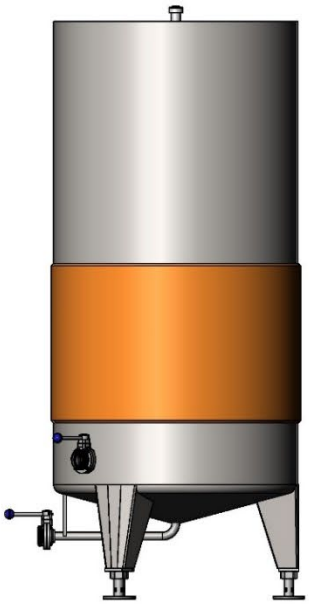

Right View

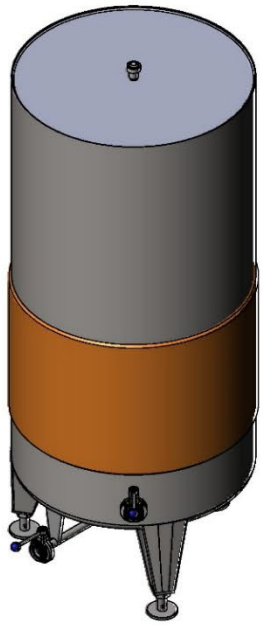

Izometric



Top View

	Numele	Semnatura	Data		Cod Proiect	011103
Autor	Mindicanu D.		06.10.20			
Verificat	Balaban V					
Aprobat	Balaban V.					

Logo: MADENA engineering

Denumirea: Vas 750 l

Material: AISI 304 2B

A3

Masa:

SCARA:1:20

Foaia 1 din 13

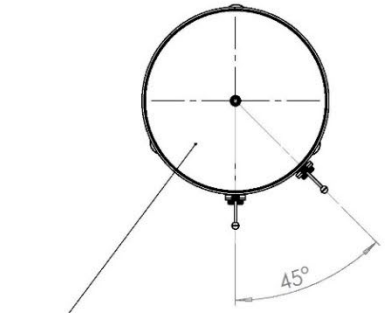

Capac flotant in complet cu camera, pompa si supapa de aer

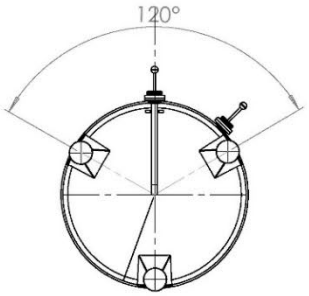

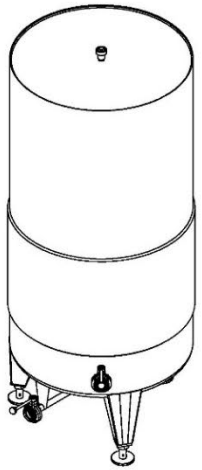

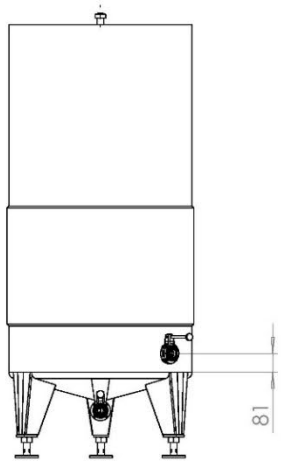

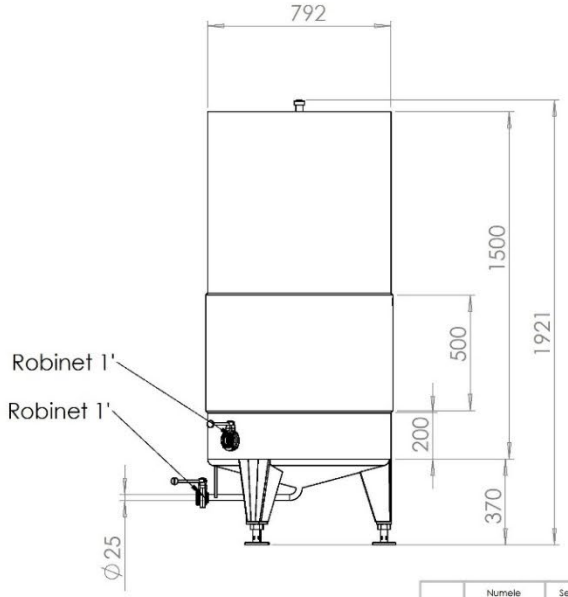

	Numele	Semnatura	Data		Cod Polect	011103
Autor	Mindicanu D.		06.10.20			
Verificat	Balaban V.					
Aprobat	Balaban V					

Denumirea: Vas 750L

Logo: MADENA engineering

Material: AISI 304 2B

A3

Masa:

SCARA:1:20

Foaia 2 din 13